Электрическая печь-каменка для сауны ONLY COMPLEX

РУКОВОДСТВО ПО УСТАНОВКЕ И ЭКСПЛУАТАЦИИ

Артикул	Модель	Мощность
ONTH30	TH30	3 кВт
ONTH30E	TH30E	3 кВт
ONTH45	TH45	4.5 кВт
ONTH45E	TH45E	4.5 кВт
ONTH60	TH60	6 кВт
ONTH60E	TH60E	6 кВт
ONTH80	TH80	8 кВт
ONTH80E	TH80E	8 кВт

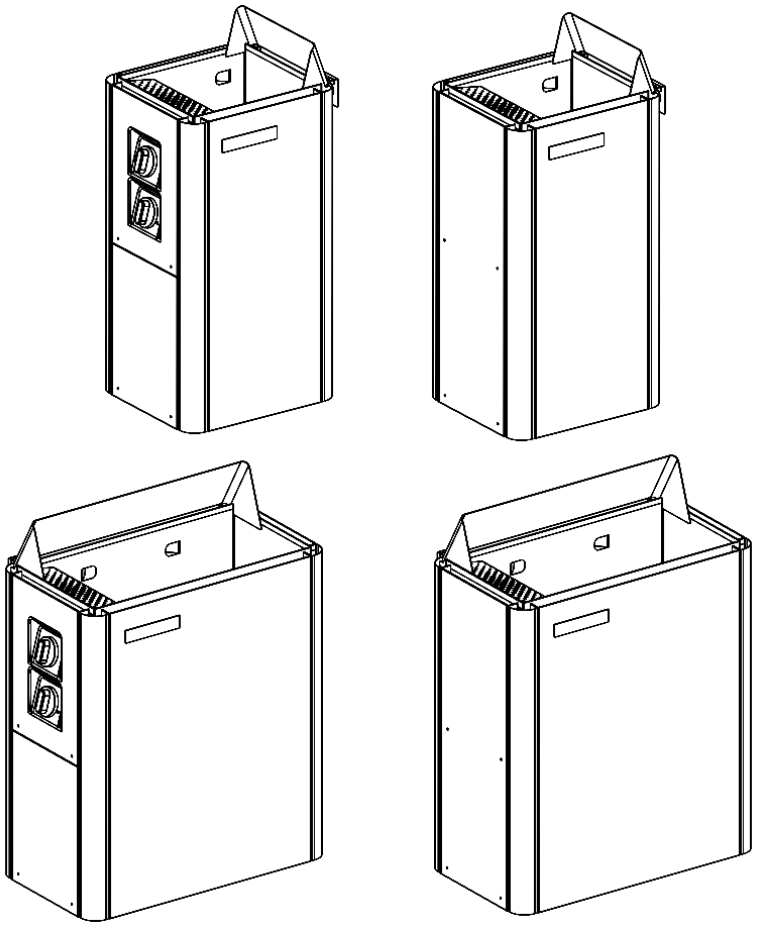

04.11.2026

www.only.ru

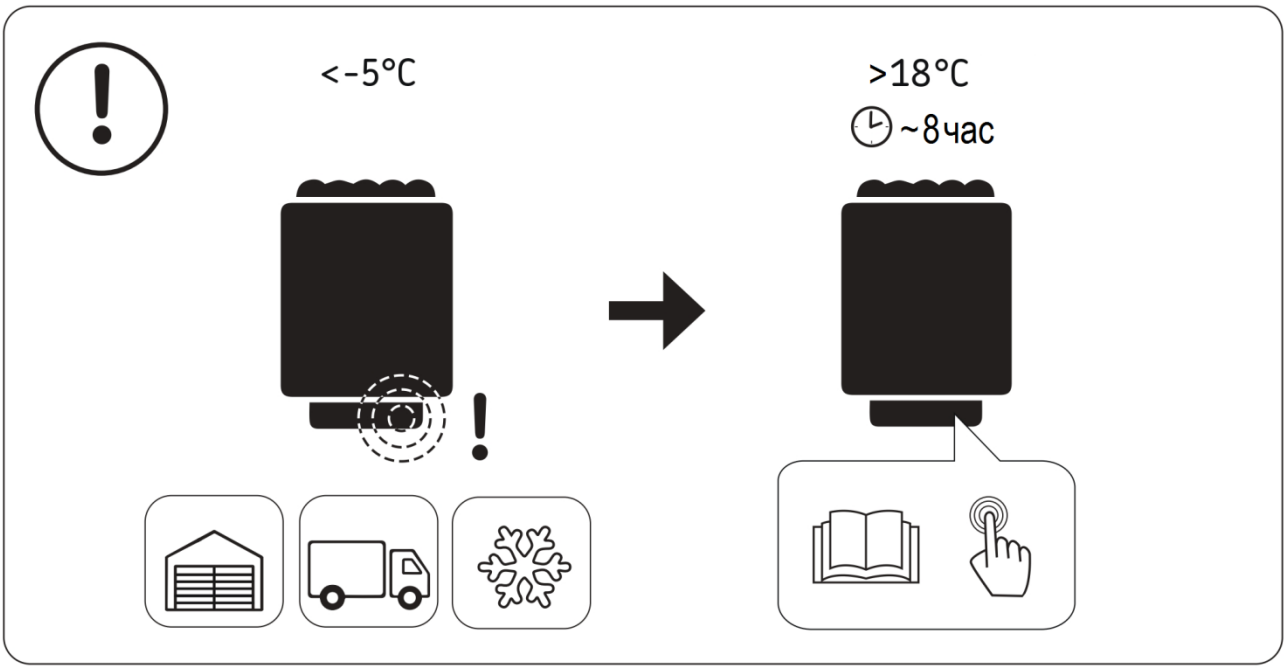

Помимо срабатывания при достижении критической температуры защита от перегрева устройства также может сработать при температурах ниже -5 ^{0}C (при хранении или транспортировке). Перед установкой перенесите устройство в теплое место. Защиту от перегрева можно сбросить, когда температура устройства достигнет приблизительно +18 ^{0}C. **Перед использованием устройства необходимо сбросить защиту от перегрева.** Смотри Руководство по установке и эксплуатации –> *Сброс защиты от перегрева.*

Данное руководство предназначено для владельца сауны либо ответственного за ее эксплуатацию лица, а также для электрика, осуществляющего подключение каменки. После завершения установки это руководство должно быть передано владельцу сауны или лицу, ответственному за ее эксплуатацию. Тщательно изучите руководство перед тем, как пользоваться каменкой.

Каменка разработана для нагрева парилки сауны до необходимой для парения температуры. Ее запрещается использовать в любых других целях.

Благодарим Вас за выбор нашей каменки!

Гарантия:

- **Гарантийный срок для каменки, используемой в домашних (бытовых) саунах – 12 месяцев.**
- **Гарантийный срок для каменки, используемой в общественных (коммерческих) саунах – 3 месяца.**
- **Гарантия не распространяется на неисправности, вызванные нарушением инструкций по установке и эксплуатации данного руководства.**
- **Гарантия не распространяется на неисправности, вызванные использованием камней, не отвечающих рекомендациям изготовителя каменки, а также использованием вместе с камнями каменной соли любого вида.**

Срок службы и срок хранения:

- **Срок службы каменки – 10 лет.**
- **Изготовитель обязуется производить запасные части к каменке в течение срока службы.**
- **Максимальный срок хранения для каменки – 10 лет.**
- **Условия хранения: температурный режим от -10 ^{0}C до +50 ^{0}C, относительная влажность воздуха 30 – 70%.**

СОДЕРЖАНИЕ

1. ИНСТРУКЦИЯ ПО ЭКСПЛУАТАЦИИ 5
1.1. Укладка камней 5
1.1.1. Замена камней 6
1.2. Нагрев парильни 6
1.3. Использование каменки 6
1.3.1. Включение каменки 6
1.3.2. Установка времени задержки включения 6
1.3.3. Выключение каменки 7
1.3.4. Установка температуры 7
1.4. Пар в сауне 7
1.5. Руководства к парению 8
1.6. Меры предосторожности 8
1.6.1. Условные обозначения на корпусе каменки 9
1.7. Возможные неисправности 9
2. ПАРИЛЬНЯ 11
2.1. Устройство помещения сауны 11
2.1.1. Потемнение стен сауны 11
2.2. Вентиляция помещения сауны 12
2.3. Мощность каменки 12
2.4. Гигиена сауны 12
3. ИНСТРУКЦИЯ ПО УСТАНОВКЕ 13
3.1. Перед установкой 13
3.2. Безопасные расстояния 14
3.3. Установка каменки 15
3.3.1. Установка каменки на стену 15
3.3.2. Установка каменки на пол 16
3.4. Электромонтаж 16
3.4.1. Сопротивление изоляции электрокаменки 18
3.4.2. Установка пульта управления и датчика температуры (TH-E) 18
3.5. Сброс защиты от перегрева 18
4. ЗАПАСНЫЕ ЧАСТИ 20

1. ИНСТРУКЦИЯ ПО ЭКСПЛУАТАЦИИ

1.1. Укладка камней

Важно использовать камни, соответствующие требованиям руководства, с точки зрения обеспечения пожарной и электрической безопасности каменки. Для сохранения гарантии в силе пользователю следует производить надлежащее техобслуживание каменки и камней в соответствии с характеристиками камней и руководством по эксплуатации каменки.

Важная информация о камнях для сауны:

- Подходящие каменные породы для укладки в каменки: перидотит, оливиновый диабаз, оливин и вулканический базальт (вулканит).
- В каменках используйте только камни со сколотыми гранями или шлифованные камни.
- Если нагревательные элементы каменки соприкасаются с камнями, то шлифованные камни следует использовать для укладки только верхнего слоя, чтобы они не соприкасались с нагревательными элементами.
- Керамические и декоративные камни можно применять в каменке только, если они одобрены производителем и используются в соответствии с инструкциями руководства каменки.
- Обратите внимание, что декоративные камни подходят только для укладки верхнего слоя каменки. Декоративные камни необходимо размещать в каменке свободно, для обеспечения достаточной циркуляции воздуха. Укладывайте декоративные камни так, чтобы они не соприкасались с нагревательными элементами. Если у вас дровяная каменка, убедитесь, что камни не соприкасаются с внутренним горячим каркасом печи.
- Гарантия не распространяется на повреждения, вызванные использованием декоративных камней или камней для каменки, не одобренных производителем.
- Диаметр камней не должен превышать 5 – 10 см.
- Перед укладкой в каменку необходимо очистить камни от пыли.

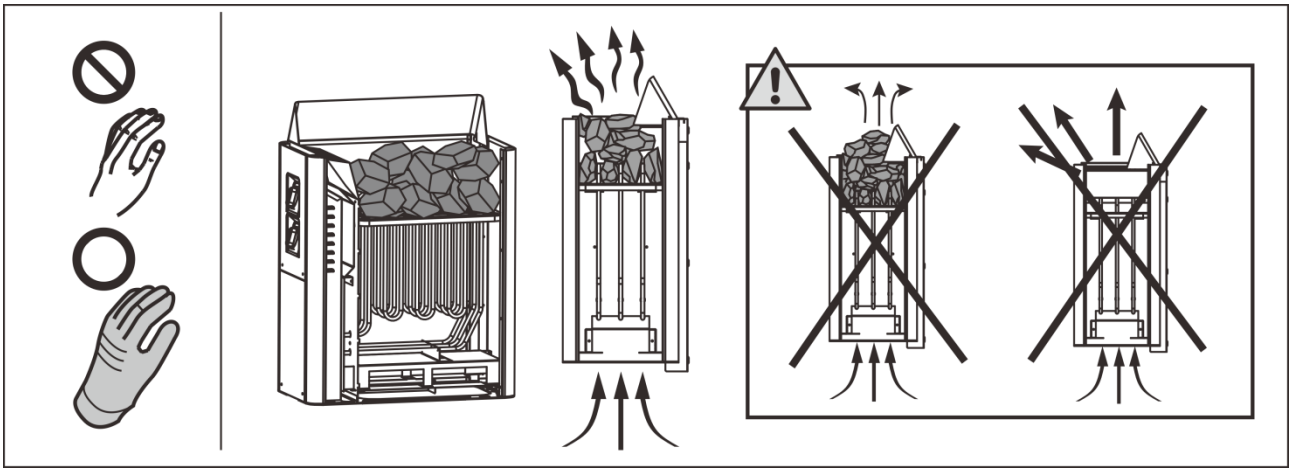

Рисунок 1. Укладка камней в каменку

Обратите внимание при укладке камней:

- Не бросайте камни в печь.
- Запрещается вклинивать камни между нагревательными элементами.
- Разместите камни свободно для обеспечения циркуляции между ними воздуха.
- Камни должны опираться друг на друга, а не на нагревательные элементы.

- Камни не должны образовывать над нагревательными элементами высокую груду.
- В пространстве для камней и вблизи каменки не должны размещаться предметы, затрудняющие циркуляцию воздуха через каменку.

1.1.1. Замена камней

Из-за больших температурных колебаний при эксплуатации камни разрушаются. Перекладывайте камни не реже одного раза в год, а при интенсивном использовании сауны – еще чаще. При этом удаляйте осколки камней со дна каменки и заменяйте новыми все разрушенные камни. При этом нагревательная способность каменки остается оптимальной, а опасность перегрева пропадает.

1.2. Нагрев парильни

При первом нагреве сауны каменка и камни могут распространять запах. Для удаления запаха сауна должна хорошо вентилироваться.

Если мощность каменки соответствует размерам сауны, для полноценного нагрева помещения с хорошей теплоизоляцией до необходимой температуры потребуется около часа (▷ 2.3.). Камни нагреваются до температуры парения, как правило, одновременно с парильней. Подходящая для парения температура 65 – 80 ^{0}C.

1.3. Использование каменки

Перед включением каменки следует всегда проверять, что над каменкой или рядом с ней нет никаких посторонних предметов. ▷ 1.6.

- Каменка модели TH оснащена таймером и термостатом. Таймер предназначен для установки времени работы каменки, а термостат позволяет задать необходимую температуру (▷ 1.3.1. – 1.3.4.).
- Каменки типа TH-E управляются отдельным пультом. Смотри инструкцию по эксплуатации выбранного пульта управления.

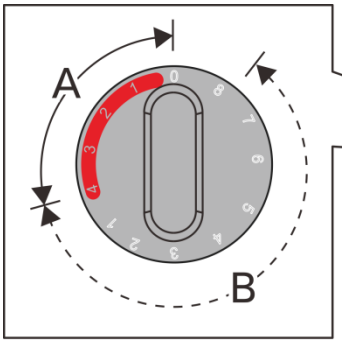

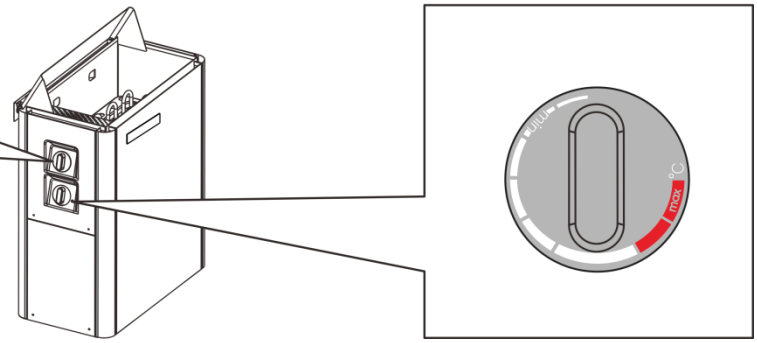

Рисунок 2. Переключатель таймера

Рисунок 3. Переключатель термостата

1.3.1. Включение каменки



Поверните переключатель таймера в положение «Включено» (шкала A на Рисунке 2, 0 – 4 часа). Каменка немедленно начнет нагреваться.

1.3.2. Установка времени задержки включения



Поверните переключатель таймера в положение «Задержка включения» (шкала B на Рисунке 2, 0 – 8 часов). Каменка начнет нагреваться, когда таймер переведет переключатель в положение «Включено».

После этого печь будет работать около четырех часов.

Пример: Вы хотите пойти на прогулку часа на три, а затем посетить сауну. Установите переключатель таймера на цифру 2 в зоне «Задержка включения».

Запустится таймер. Через два часа каменка начнет нагреваться. Поскольку нагревание занимает около часа, сауна будет готова примерно через три часа, как раз к Вашему возвращению с прогулки.

1.3.3. Выключение каменки



Каменка выключается, когда таймер переводит переключатель в нулевое положение. Печь можно отключить в любое время; для этого нужно самостоятельно перевести переключатель таймера в нулевое положение.

Следует выключить каменку после посещения сауны. Иногда рекомендуется оставить каменку включенной на некоторое время, чтобы просушить деревянные части сауны.

После перехода таймера в нулевое положение следует убедиться, что печь выключилась и прекратила нагреваться.

1.3.4. Установка температуры

Термостат (Рисунок 3) предназначен для того, чтобы поддерживать температуру в сауне на определенном уровне. Экспериментальным путем можно определить оптимальные параметры настройки.

Начинайте с максимальной температуры. Если во время приема сауны температура окажется слишком высокой, слегка поверните переключатель против часовой стрелки. Обратите внимание, что даже небольшое изменение положения переключателя в режиме максимального нагрева значительно меняет температуру в сауне.

1.4. Пар в сауне

При нагреве воздух сауны высыхает, поэтому для получения подходящей влажности необходимо обливать горячие камни водой. Люди по-разному переносят воздействие тепла и пара – опытным путем можно подобрать оптимальную температуру и влажность.

Можно регулировать характер тепла от мягкого до сильного – достаточно плеснуть воды на боковую часть каменки или прямо сверху на камни.

Объем ковша для сауны не должен превышать 2 дл. Излишнее количество горячей воды может вызвать ожоги горячими струями пара. Избегайте поддачи пара, если кто-то находится вблизи каменки, так как горячий пар может вызвать ожоги.

В качестве воды для сауны следует использовать воду, отвечающую требованиям хозяйственной (Таблица 1). В воде для сауны можно использовать только предназначенные для этого ароматизаторы. Соблюдайте указания на упаковке.

Свойство воды	Воздействие	Рекомендация
Концентрация гумуса	Влияет на цвет, вкус, выпадает в осадок	<12 мг/л
Концентрация железа	Влияет на цвет, запах, вкус, выпадает в осадок	<0,2 мг/л
Концентрация марганца (Mn)	Влияет на цвет, запах, вкус, выпадает в осадок	<0,10 мг/л
Жесткость: важнейшими элементами являются магний (Mg) и известь, т.е. кальций (Ca)	Выпадает в осадок	Mg<100 мг/л, Ca<100 мг/л
Вода, содержащая хлориды	Коррозия	Cl<100 мг/л
Хлорированная вода	Вред для здоровья	Использование запрещено
Морская вода	Ускоренная коррозия	Использование запрещено
Концентрация мышьяка и радона	Вред для здоровья	Использование запрещено

Таблица 1. Требования к качеству воды

1.5. Руководства к парению

- Начинайте парение с мытья.
- Продолжительность нахождения в парильне по самочувствию – сколько покажется приятным.
- Забудьте все Ваши проблемы и расслабьтесь!
- К хорошим манерам парения относится внимание к другим парящимся: не мешайте другим слишком громкоголосым поведением.
- Не сгоняйте других с полков слишком горячим паром.
- При слишком сильном нагревании кожи передохните в предбаннике. Если Вы хорошо себя чувствуете, то можете при возможности насладиться плаванием.
- В завершение вымойтесь.
- Отдохните, расслабьтесь и оденьтесь. Для выравнивания баланса жидкости выпейте освежающий напиток.

1.6. Меры предосторожности

- **Данным устройством могут пользоваться дети в возрасте 8 лет и старше, а также лица с ограниченными физическими, сенсорными или психическими возможностями, а также не обладающие достаточными знаниями и опытом, если они получили необходимое руководство или прошли надлежащий инструктаж в отношении безопасной эксплуатации данного устройства и понимают сопутствующие риски. Нельзя разрешать детям играть с данным устройством.**
- **Слишком долгое пребывание в горячей сауне вызывает повышение температуры тела, что может оказаться опасным.**
- **Будьте осторожны с горячими камнями и металлическими частями каменки. Они могут вызвать ожоги кожи.**
- **Не подпускайте детей к каменке.**
- **В сауне нельзя оставлять без присмотра детей, инвалидов и слабых здоровьем.**
- **Связанные со здоровьем ограничения необходимо выяснить с врачом.**
- **О парении маленьких детей необходимо проконсультироваться с педиатром.**
- **Передвигайтесь в сауне с осторожностью, так как пол и полки могут быть скользкими.**

- **Не парьтесь под влиянием алкоголя, лекарств, наркотиков и т.п.**
- **Не спите в нагретой сауне.**
- **Морской и влажный климат может вызвать коррозию металлических поверхностей каменки.**
- **Не используйте парильню в качестве сушилки для одежды во избежание возникновения пожара. Электроприборы могут выйти из строя вследствие излишней влажности.**

1.6.1. Условные обозначения на корпусе каменки

 Читать инструкцию по эксплуатации.

 Каменку не накрывать!

1.7. Возможные неисправности

 **Обслуживание оборудования должно осуществляться только квалифицированным техническим персоналом.**

Каменка не нагревается.

- Проверьте исправность предохранителей печи.
- Проверьте исправность подключения кабеля питания (▷ 3.4.).
- TH: Переведите таймер в положение «Включено» (▷ 1.3.1.).
- Переключите каменку на более высокую температуру с помощью термостата (TH, ▷ 1.3.4.) либо внешнего пульта управления (TH-E).
- TH-E: Убедитесь, что не сработали защита от перегрева датчика температуры пульта управления (смотри инструкцию по эксплуатации выбранного пульта управления) либо встроенная в печь защита от перегрева.
- TH: Убедитесь, что не сработало устройство защиты от перегрева. Таймер включен, но каменка не нагревается (▷ 3.5.).
- TH: Проверьте исправность встроенного управления. При переводе таймера в положение «Включено» должен быть слышен щелчок (▷ 1.3.1.).

Медленно нагревается помещение сауны. При плескании на камни вода остужает их слишком быстро.

- Убедитесь, что при включении накаляются все нагревательные элементы.
- Переключите каменку на более высокую температуру с помощью термостата (TH, ▷ 1.3.4.) либо внешнего пульта управления (TH-E).
- Убедитесь, что печь обладает достаточной мощностью (▷ 2.3.).
- Проверьте камни каменки (▷ 1.1.). Слишком плотная укладка камней, усадка и неподходящий тип камней могут препятствовать движению воздуха в печи, в результате чего снижается нагревательный эффект.
- Проверьте правильность организации вентиляции в сауне (▷ 2.2.).

Помещение сауны нагревается быстро, но камни остаются недостаточно горячими. При плескании вода стекает по камням.

- Убедитесь, что мощность каменки не слишком высока (▷ 2.3.).
- Проверьте правильность организации вентиляции в сауне (▷ 2.2.).

Обшивка сауны и другие предметы, установленные рядом с каменкой, быстро темнеют.

- Проверьте соответствие расстояния до предметов требованиям безопасности (▷ 3.2.).
- Проверьте камни каменки (▷ 1.1.). Слишком плотная укладка камней, усадка и неподходящий тип камней могут препятствовать движению воздуха в печи, в результате чего окружающие предметы могут перегреваться.
- Убедитесь в том, что из-под камней не видно нагревательных элементов. Если нагревательные элементы видны, измените порядок укладки камней так, чтобы они были полностью скрыты (▷ 1.1.).
- Смотри также раздел 2.1.1.

От каменки пахнет.

- Смотри раздел 1.2.
- При нагревании запахи, присутствующие в воздухе, могут усиливаться, даже если их источником не является сама сауна или каменка. Примеры: краска, клей, масло, высыхающие материалы.

Каменка производит шум.

- ТН: таймер – это механическое устройство, которое тикает (издает щелчки) при нормальной работе. Если тиканье слышно даже при выключенной каменке, проверьте проводку таймера.
- Внезапные громкие звуки наиболее вероятно вызваны разрушающимися при нагреве камнями.
- Тепловое расширение деталей каменки при ее нагреве также может быть причиной шума.

2. ПАРИЛЬНЯ

2.1. Устройство помещения сауны

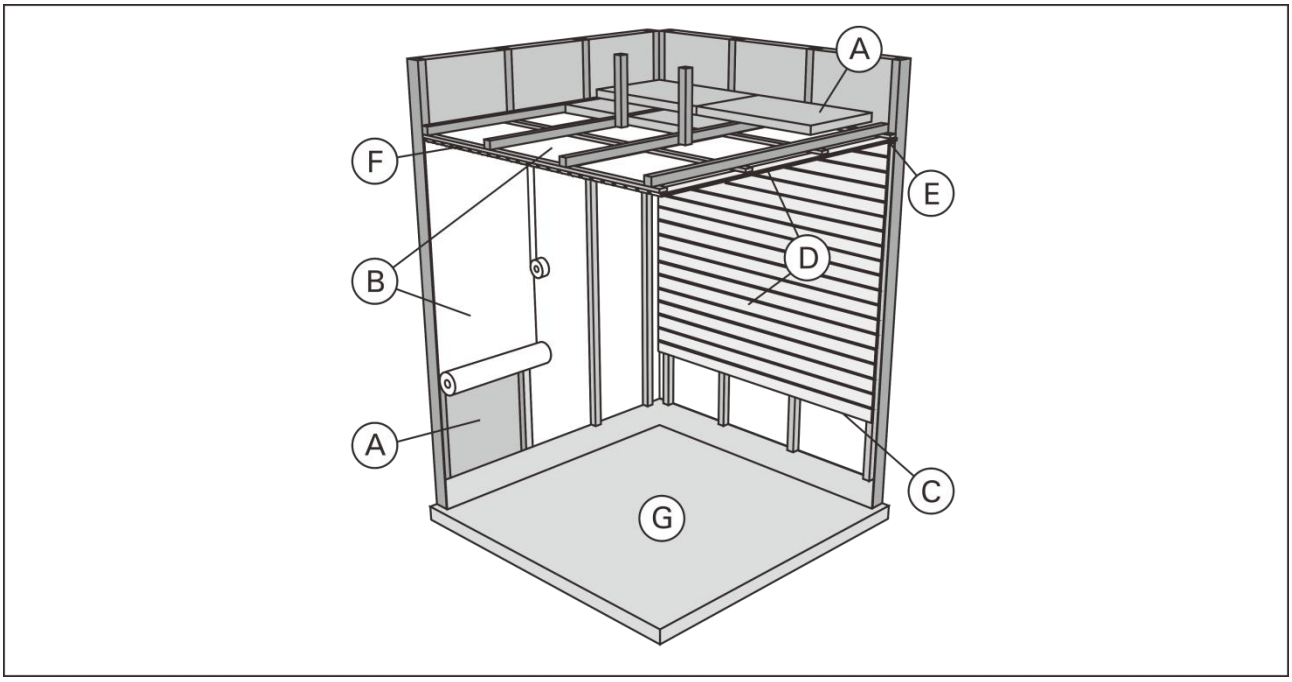

Рисунок 4. Устройство сауны

A. Изоляция из минеральной ваты, толщина 50 – 100 мм. Помещение сауны следует тщательно изолировать, чтобы не перегружать каменку.

B. Пароизоляция, напр., алюминиевая фольга. Устанавливайте глянцевой стороной внутрь сауны. Заклейте швы алюминиевой лентой.

C. Вентиляционный зазор 10 мм между пароизоляцией и обшивкой (рекомендуется).

D. Легкая панельная доска толщиной 12 – 16 мм. Перед обшивкой проверьте электропроводку и наличие в стенах креплений для каменки и полков.

E. Вентиляционный зазор 3 мм между стеной и обшивкой потолка.

F. Высота сауны обычно 1700 – 1900 мм. Минимальная высота зависит от каменки (смотри Таблицу 2). Расстояние между верхним полком и потолком не должно превышать 1200 мм.

G. Используйте керамическую плитку и темный цемент для швов. Частицы камней, попавшие в воду, могут испачкать и/или повредить недостаточно стойкое покрытие пола.

Проконсультируйтесь с пожарной службой по поводу изоляции противопожарных стен. Не изолируйте используемые дымоходы.

Внимание! Легкие защитные экраны, монтируемые непосредственно на стены или потолок, могут быть источником пожара.

2.1.1. Потемнение стен сауны

Потемнение деревянных поверхностей сауны со временем – нормальное явление. Оно может быть ускорено:

- солнечным светом;
- теплом каменки;
- защитными средствами на стенах (имеют низкую тепловую устойчивость);
- мелкими частицами от камней сауны, поднимаемыми воздушным потоком.

2.2. Вентиляция помещения сауны

Воздух в сауне должен заменяться шесть раз в час. На Рисунке 5 показаны варианты вентиляции сауны.

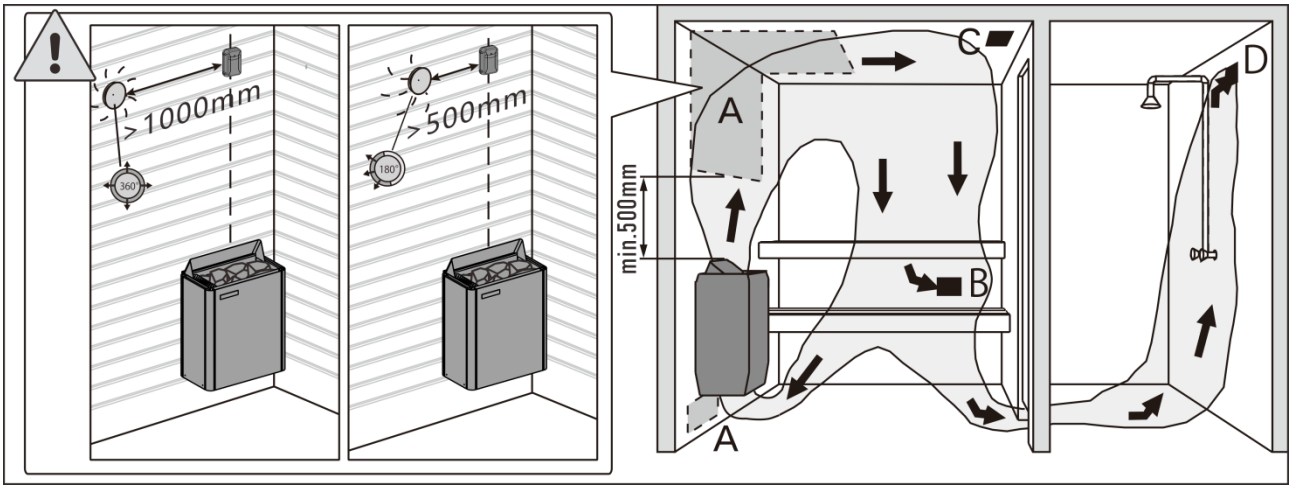

Рисунок 5. Вентиляция сауны

- **A.** Размещение приточного вентиляционного отверстия. Если используется механическая вентиляция, поместите вентиляционное отверстие над каменкой. Если вентиляция естественная, поместите вентиляционное отверстие под или рядом с каменкой. Диаметр трубы для притока воздуха должен быть 50 – 100 мм. **TH-E: Воздух из приточного вентиляционного отверстия не должен охлаждать температурный датчик (смотри инструкцию по установке температурного датчика в руководстве по установке пульта управления)!**
- **B.** Вытяжное вентиляционное отверстие. Помещайте вытяжное отверстие рядом с полом как можно дальше от каменки. Диаметр вытяжной трубы должен быть в два раза больше диаметра приточной трубы.
- **C.** Дополнительная осушающая вентиляция (не работает при нагреве и работе сауны). Сауну также можно просушивать, оставляя после использования дверь открытой.
- **D.** Если вытяжное вентиляционное отверстие находится в душевой, зазор под дверью сауны должен быть не менее 100 мм. Обязательно используйте механическую вентиляцию!

2.3. Мощность каменки

Если стены и потолок обшиты вагонкой и теплоизоляция за обшивкой соответствующая, то мощность каменки рассчитывается в соответствии с объемом сауны. Неизолированные стены (кирпич, стеклянные блоки, стекло, бетон, керамическая плитка и т.д.) повышают требуемую мощность нагревателя. Добавляйте 1,2 куб.м к объему сауны на каждый неизолированный кв. м стены. Например, сауна объемом 10 куб.м со стеклянной дверью по мощности каменки эквивалентна сауне объемом 12 куб.м. Если в сауне бревенчатые стены, умножьте ее объем на 1,5. Выберите мощность каменки по Таблице 2.

2.4. Гигиена сауны

Во избежание попадания пота на полки используйте специальные полотенца.

Полки, стены и пол сауны следует хотя бы раз в полгода тщательно мыть. Используйте жесткую щетку и чистящее средство для саун.

Влажной тряпкой удалите грязь и пыль с корпуса каменки. Обработайте его 10 %-ным раствором лимонной кислоты и ополосните для удаления известковых пятен.

3. ИНСТРУКЦИЯ ПО УСТАНОВКЕ

3.1. Перед установкой

Перед началом работ ознакомьтесь с инструкцией и проверьте следующее:

- Подходит ли устанавливаемая каменка к данной парильне с точки зрения мощности и типа? **Минимальное и максимальное значения объема парной, данные в Таблице 2, нельзя нарушать.**
- Питающее напряжение достаточно для каменки?
- При расположении каменки выполняются ли условия минимальных расстояний, изображенных на Рисунке 6 и указанных в Таблице 2?

Модель –>	**TH30 TH30**	**TH45 TH45E**	**TH60 TH60E**	**TH80 TH80E**
Мощность каменки, кВт	3.0	4.5	6.0	8.0
Электросеть	230V 1N~ / 400V 3N~			
Частота, Гц	50			
Сеть 400V 3N~:				
Кабель электропитания, мм^2	5×1.5	5×1.5	5×1.5	5×2.5
Автоматический выключатель , A	3×10	3×10	3×10	3×16
Сеть 230V 1N~:				
Кабель электропитания, мм^2	3×2.5	3×4.0	3×4.0	3×6.0
Автоматический выключатель , A	1×16	1×25	1×32	1×40
Тип соединительного кабеля	H07RN-F или эквивалент			
Класс защиты	IPX4			
Температура хранения, ^{0}C	-10 ÷ +50			
КАМНИ				
Размер камней, см	Ø5 ÷ 10			
Вес камней (макс.), кг	15	20		
РАЗМЕРЫ				
Ширина, мм	265			
Глубина, мм	305	490		
Высота, мм	600			
Вес, кг	11	15		
ПОМЕЩЕНИЕ САУНЫ				
Объем парной, м^3	2 ÷ 4	3 ÷ 6	5 ÷ 8	7 ÷ 11
Минимальная высота парной, мм	1700	1900		
ПУЛЬТ УПРАВЛЕНИЯ				
Пульт управления:				
TH	не требуется			
TH-E	требуется (например, ONC1)			

Таблица 2. Установочная информация

Указанные ограничения необходимо соблюдать, так как пренебрежение ими может привести к возникновению пожара.

Каменка устанавливается так, чтобы текст, нанесенный на корпус каменки, легко читался после установки.

Обычно в сауне устанавливается одна печь-каменка. О возможности установки нескольких печей получите консультацию у изготовителя каменок.

Каменку нельзя устанавливать в нишу.

3.2. Безопасные расстояния

Минимальные безопасные расстояния и положения датчика температуры (для моделей с внешним пультом управления) при различных способах установки печи показаны на Рисунках 6 и 7.

- При установке каменки обязательно соблюдение указанных значений.
- Раскаленные осколки камней могут повредить покрытие пола и вызвать пожар. Покрытие пола в месте установки должно быть несгораемым.

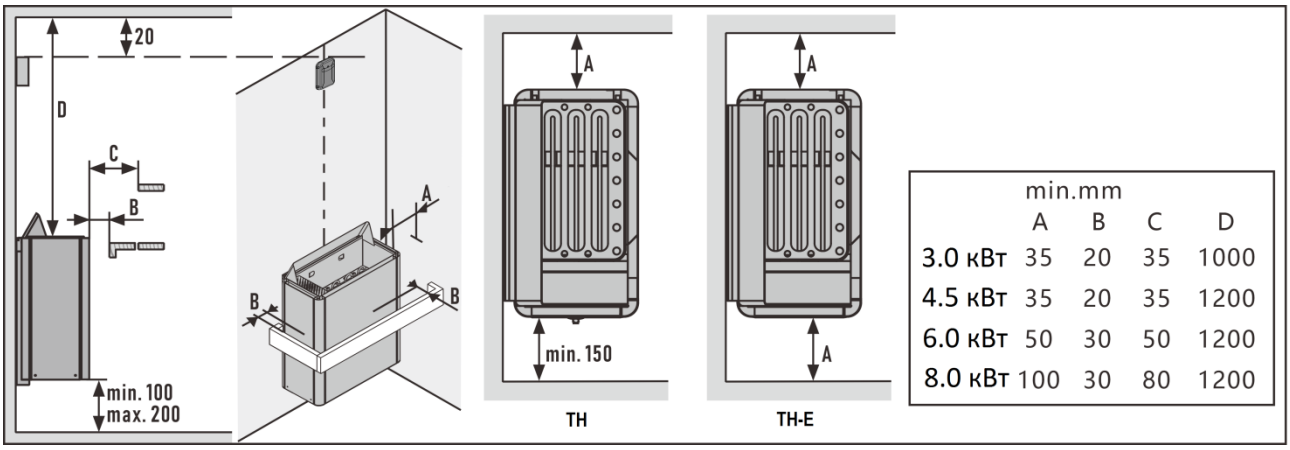

	min.mm			
	A	B	C	D
3.0 кВт	35	20	35	1000
4.5 кВт	35	20	35	1200
6.0 кВт	50	30	50	1200
8.0 кВт	100	30	80	1200

Рисунок 6. Минимальные безопасные расстояния, установка на стену (миллиметры)

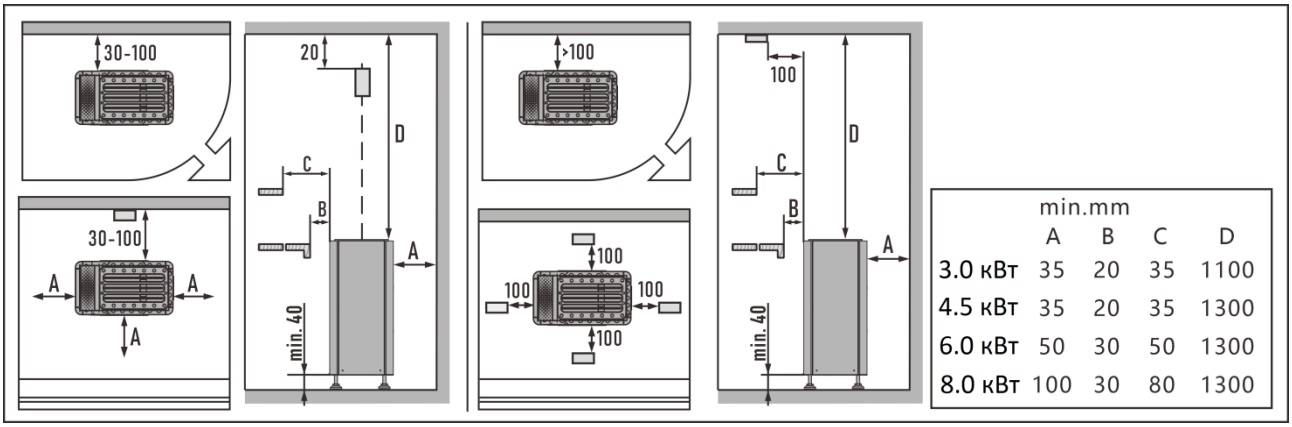

	min.mm			
	A	B	C	D
3.0 кВт	35	20	35	1100
4.5 кВт	35	20	35	1300
6.0 кВт	50	30	50	1300
8.0 кВт	100	30	80	1300

Рисунок 7. Минимальные безопасные расстояния, установка на пол (миллиметры)

3.3. Установка каменки

3.3.1. Установка каменки на стену

Последовательность действий при установке каменки на пол приведена на Рисунке 8:

1. С помощью прилагаемых шурупов прикрепите к стене монтажную раму и убедитесь, что она установлена ровно.

В месте крепления шурупов за обшивкой должна располагаться, например, доска, к которой рама прочно крепится. Если за обшивкой нет доски, то доску можно прочно крепить поверх вагонки.

2. Для моделей со встроенным механическим управлением выберите сторону расположения органов управления.
3. Убедитесь, что теплоотражающий козырек правильно закреплен на корпусе печи.
4. Установите печь на монтажную раму так, чтобы нижние края стенок ее корпуса встали в прорези монтажной рамы.
5. С помощью шурупов комплекта зафиксируйте печь на монтажной раме.

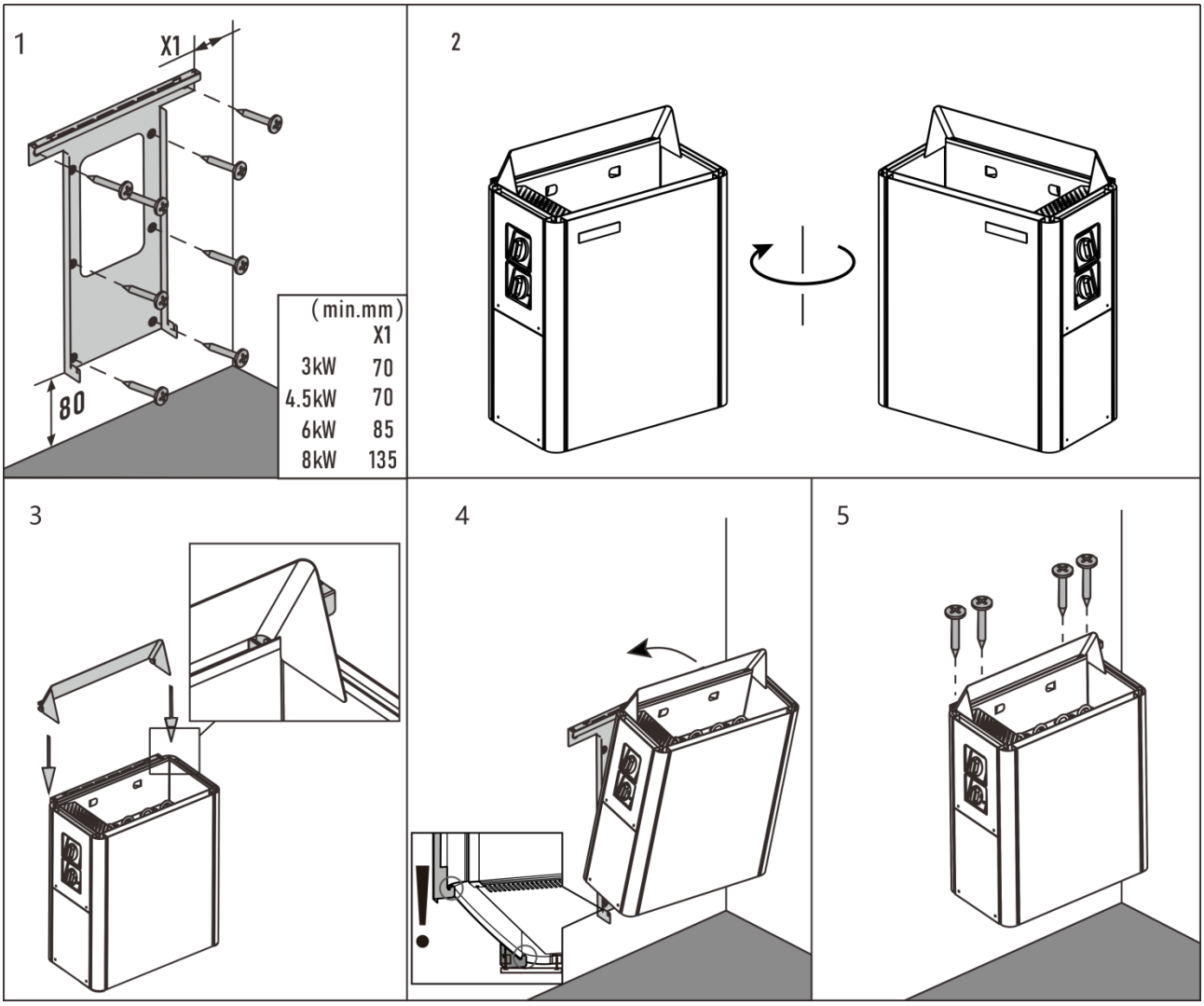

Рисунок 8. Установка каменки на стену

3.3.2. Установка каменки на пол

Вверните установочные ножки в монтажное основание, установите каменку на основание и отрегулируйте ее так, чтобы она выровнялась по вертикали с помощью регулируемых по высоте ножек, и, наконец, закрепите две ножки каменки на полу (Рисунок 9).

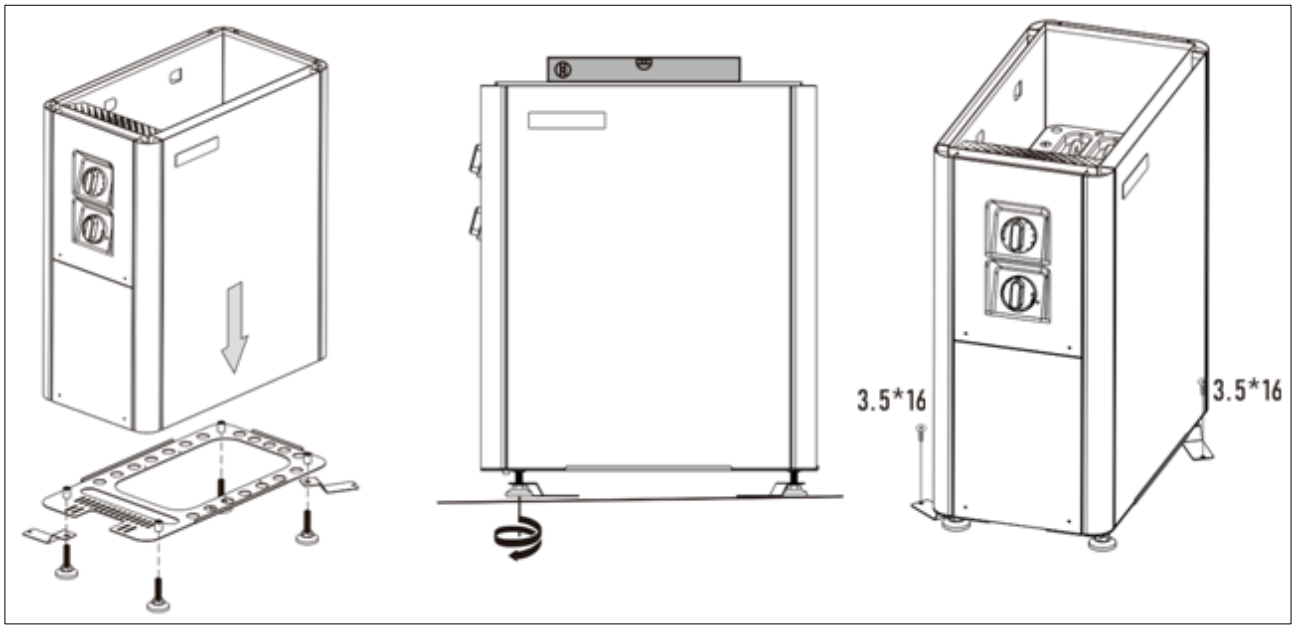

Рисунок 9. Установка каменки на пол

3.4. Электромонтаж

Подключение каменки к электросети может произвести только квалифицированный электромонтажник, имеющий право на данный род работ, в соответствии с действующими правилами.

- Каменка гибким кабелем подсоединяется к соединительной коробке (Рисунок 10, А) на стене сауны. Соединительная коробка должна быть брызгозащищенной и находиться на расстоянии не более 500 мм от пола.
- В качестве кабеля (Рисунок 10, В) следует использовать резиновый кабель типа HO7RN-F или подобный.

⚠ **Использование кабеля с ПВХ-изоляцией запрещено вследствие возможного разрушения его изоляции из-за чрезмерной хрупкости от воздействия тепла.**

- Если соединительный или монтажный кабель подходят к сауне, или сквозь стены сауны, на высоте более 500 мм, они должны выдерживать при полной нагрузке температуру 170 ^{0}C. Приборы, устанавливаемые на высоте более 500 мм от уровня пола сауны, должны быть пригодными для использования при температуре 125 ^{0}C (иметь маркировку T125).
- Подключение каменок Complex TH и TH-E к сетям 400V 3N~ и 230V 1N~ показано на Рисунке 10, более детальные схемы подключения приведены на Рисунках 11 – 13.

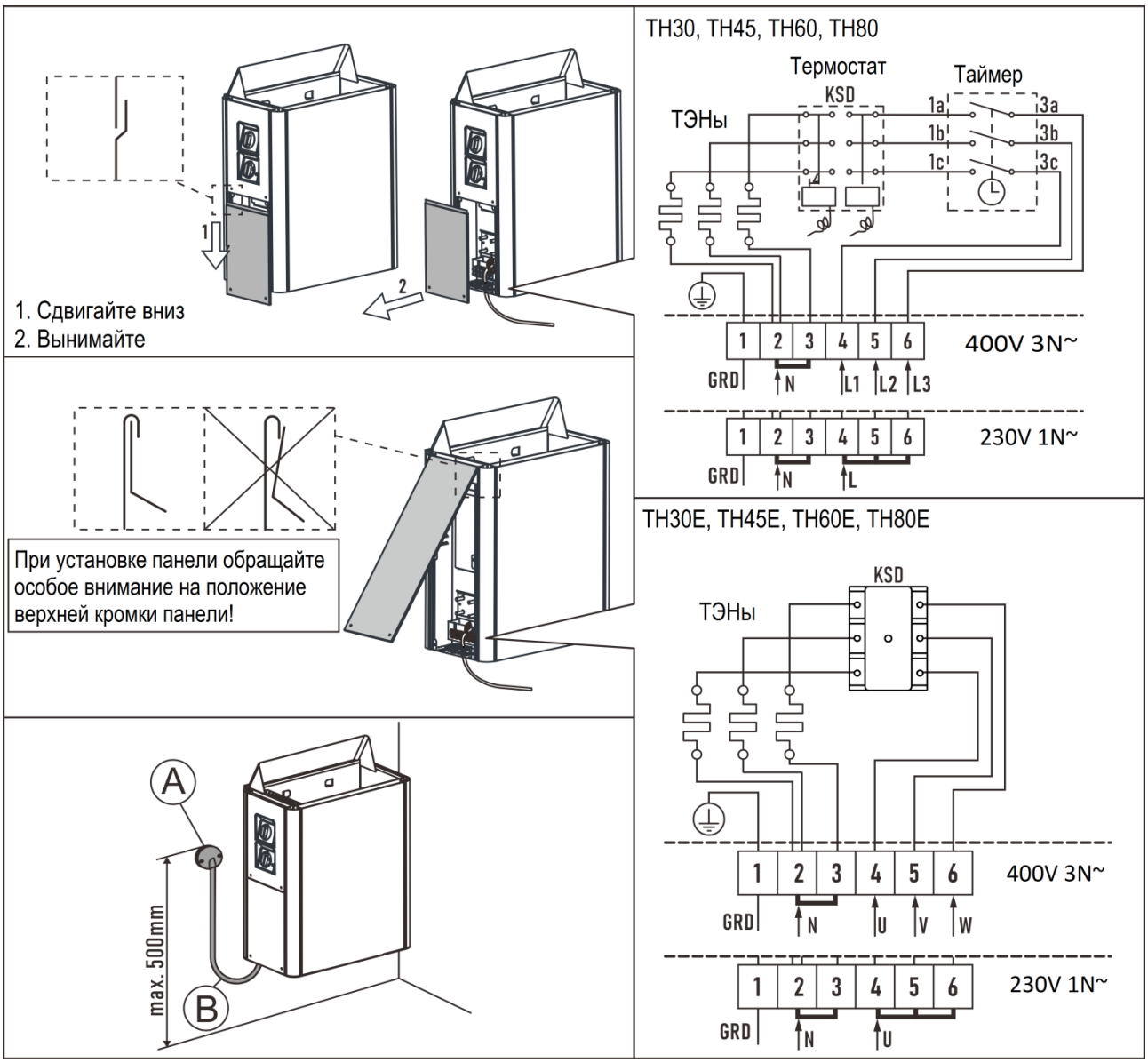

Рисунок 10. Подключение каменок Complex

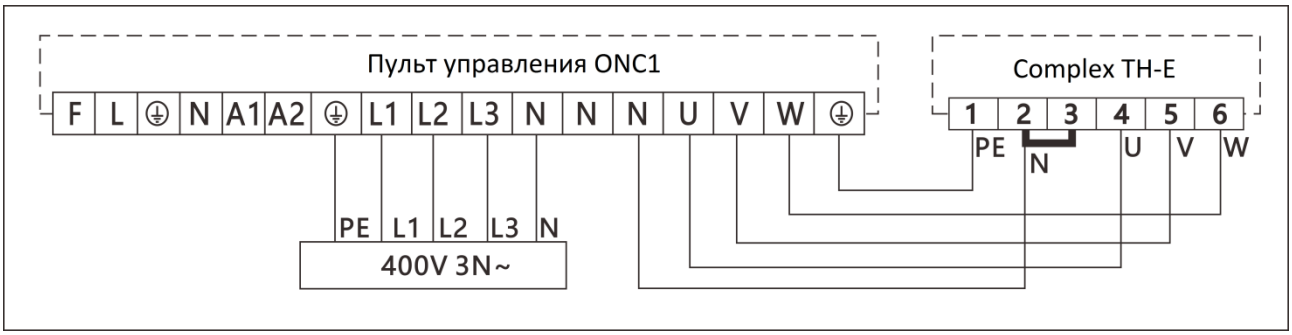

Рисунок 11. Подключение каменок Complex TH-E к сети 400V 3N~

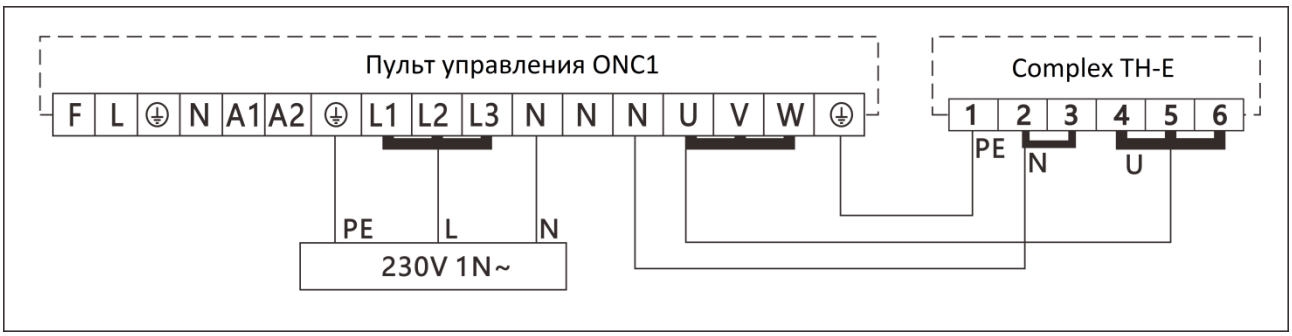

Рисунок 12. Подключение каменок Complex TH-E к сети 230V 1N~

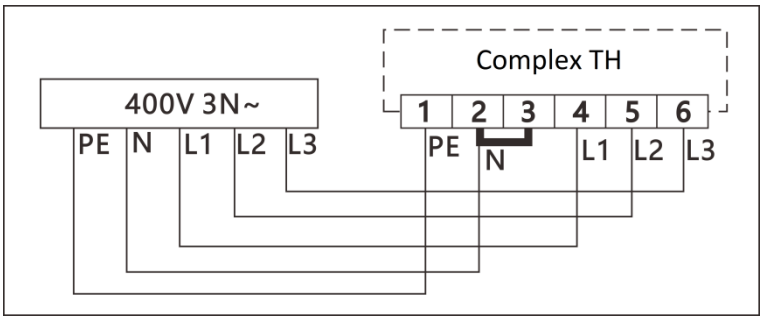

Рисунок 13. Подключение каменки Complex TH к сети 400V 3N~

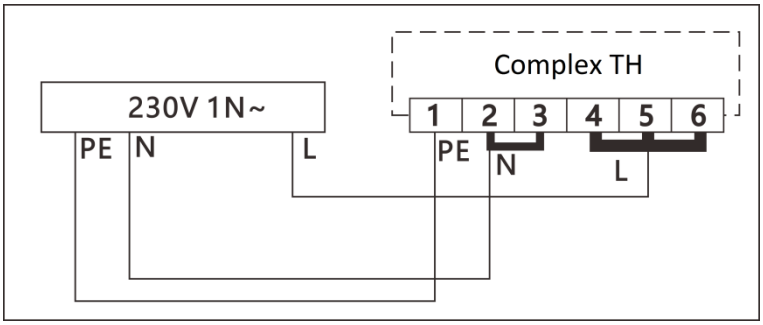

Рисунок 14. Подключение каменки Complex TH к сети 230V 1N~

3.4.1. Сопротивление изоляции электрокаменки

При проводимом во время заключительной проверки электромонтажа каменки измерении сопротивления изоляции может быть выявлена «утечка», что происходит благодаря впитыванию атмосферной влаги в изоляционный материал нагревательных элементов (транспортировка, складирование). Влага испарится в среднем после двух нагреваний каменки.

Не подключайте подачу питания электрокаменки через устройство защитного отключения.

3.4.2. Установка пульта управления и датчика температуры (TH-E)

- К пульту управления приложены более детальные инструкции по его креплению к стене.
- Установите датчик температуры на стену сауны, как показано на Рисунке 6.

Воздух из приточного вентиляционного отверстия не должен охлаждать датчик температуры. Смотри Рисунок 5.

3.5. Сброс защиты от перегрева

Если температура в сауне становится слишком высокой, предохранительное устройство отключит каменку от питания. После охлаждения печи устройство защиты от перегрева можно привести в исходное положение.

Перед нажатием кнопки сброса необходимо выяснить причину перегрева. Возможны следующие причины:

- камни раскрошились и осыпались внутри каменки;
- каменка слишком долго находилась во включенном состоянии без пользования;
- датчик температуры (TH-E) установлен не в нужном месте или сломан;
- каменка подверглась сильному удару или тряске.

Защита от перегрева устройства также может отключиться при температурах -5 ^{0}C (хранение, транспортировка, окружающая среда). Перед установкой перенесите устройство в теплое место. Защиту от перегрева можно сбросить, когда температура устройства будет прибл. +18 ^{0}C. Перед использованием устройства необходимо сбросить защиту от перегрева.

TH

Защиту от перегрева можно сбросить, нажав кнопку сброса тонкой отверткой через отверстие справа от переключателя термостата (смотри Рисунок 15).

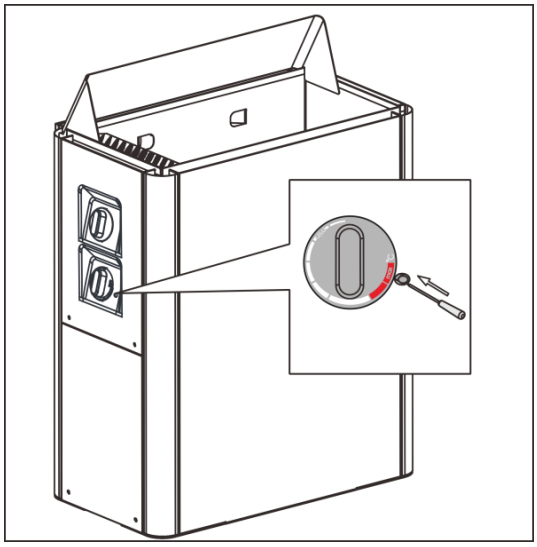

Рисунок 15. Сброс защиты от перегрева печей TH

TH-E

Для сброса защиты от перегрева температурного датчика пульта управления смотри инструкцию по эксплуатации выбранного пульта управления.

Сброс встроенной защиты от перегрева показан на Рисунке 16.

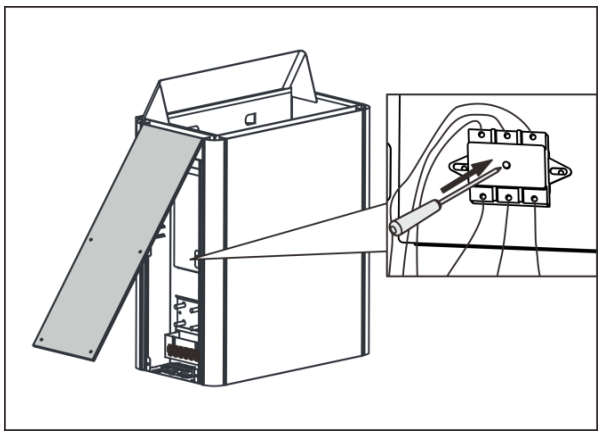

Рисунок 16. Сброс защиты от перегрева печей TH-E

4. ЗАПАСНЫЕ ЧАСТИ

№	Артикул	Наименование	Электрокаменка	Кол-во
1	ONHP004	ТЭН 1000 Вт/230 В	TH30, TH30E	3
	ONHP001	ТЭН 1500 Вт/230 В	TH45, TH45E	
	ONHP002	ТЭН 2000 Вт/230 В	TH60, TH60E	
	ONHP003	ТЭН 2700 Вт/230 В	TH80, TH80E	
2	ONTS001	Таймер	TH30, TH45, TH60, TH80	1
3	ONKN002	Переключатель таймера	TH30, TH45, TH60, TH80	1
	ONKN006			
4	ONKN003	Переключатель термостат	TH30, TH45, TH60, TH80	1
	ONKN007			
5	ONTH001	Термостат	TH30, TH45, TH60, TH80	1
6	ONTH002	Защита от перегрева KSD	TH30E, TH45E, TH60E, TH80E	1
7	ONHL001	Комплект проводов	TH30, TH45, TH60, TH80	1
	ONHL002		TH30E, TH45E, TH60E, TH80E	
8	ONTB002	Терминальный блок	TH30, TH45, TH60, TH80, TH30E, TH45E, TH60E, TH80E	1
9	ONKN004	Установочная ножка	TH30, TH45, TH60, TH80, TH30E, TH45E, TH60E, TH80E	4
10	ONTHP025	Монтажное основание	TH30, TH30E	1
	ONTHPO16		TH45E, TH60E, TH80E	
11	ONTHP021	Пароотражательный козырек	TH30, TH30E	1
	ONTHPO07		TH45E, TH60E, TH80E	
12	ONTHP027	Монтажная рама	TH30, TH30E	1
	ONTHP018		TH45E, TH60E, TH80E	

Таблица 3. Запасные части

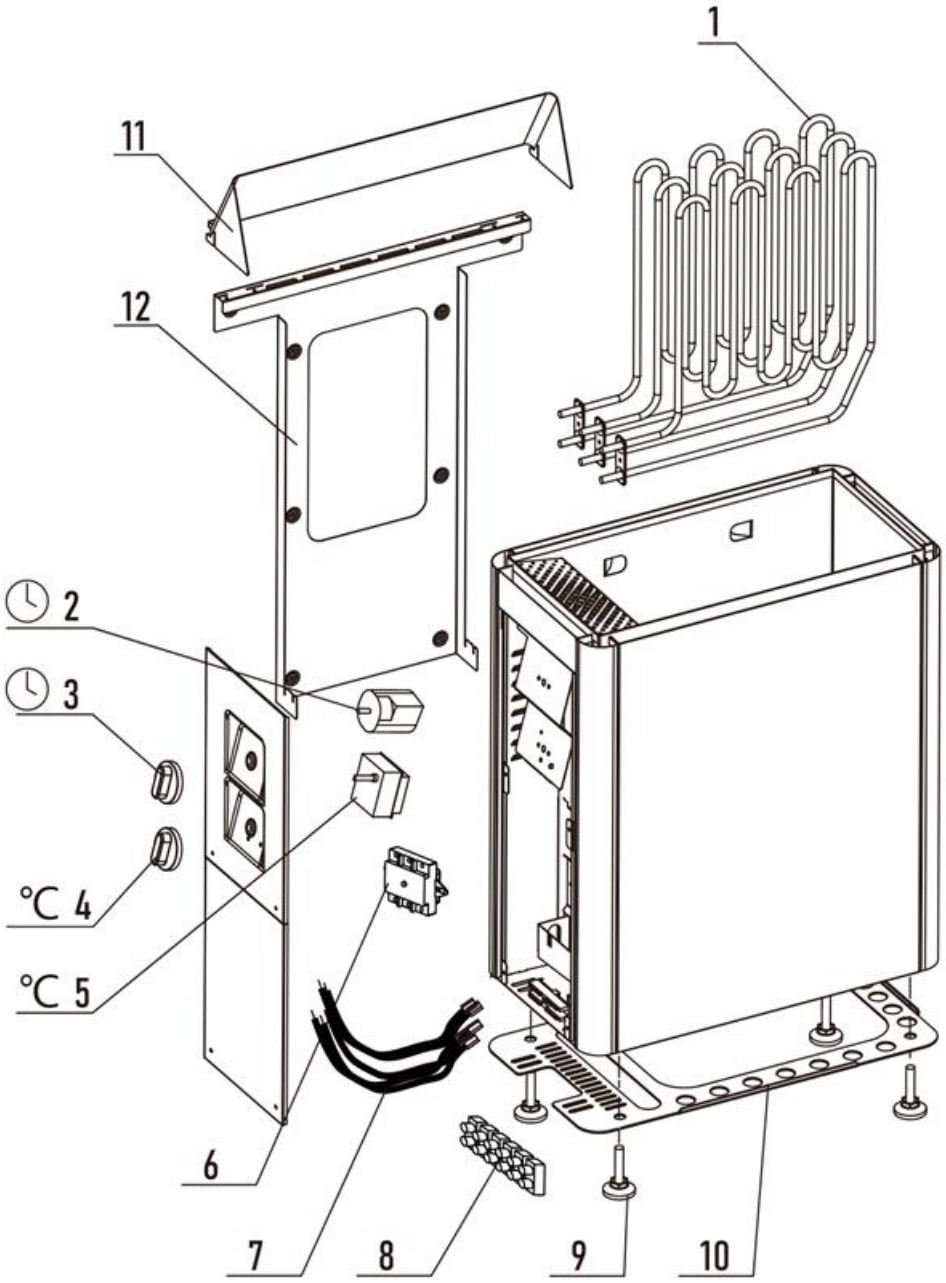

Рисунок 17. Запасные части